YTJ1.0一体机核心模块

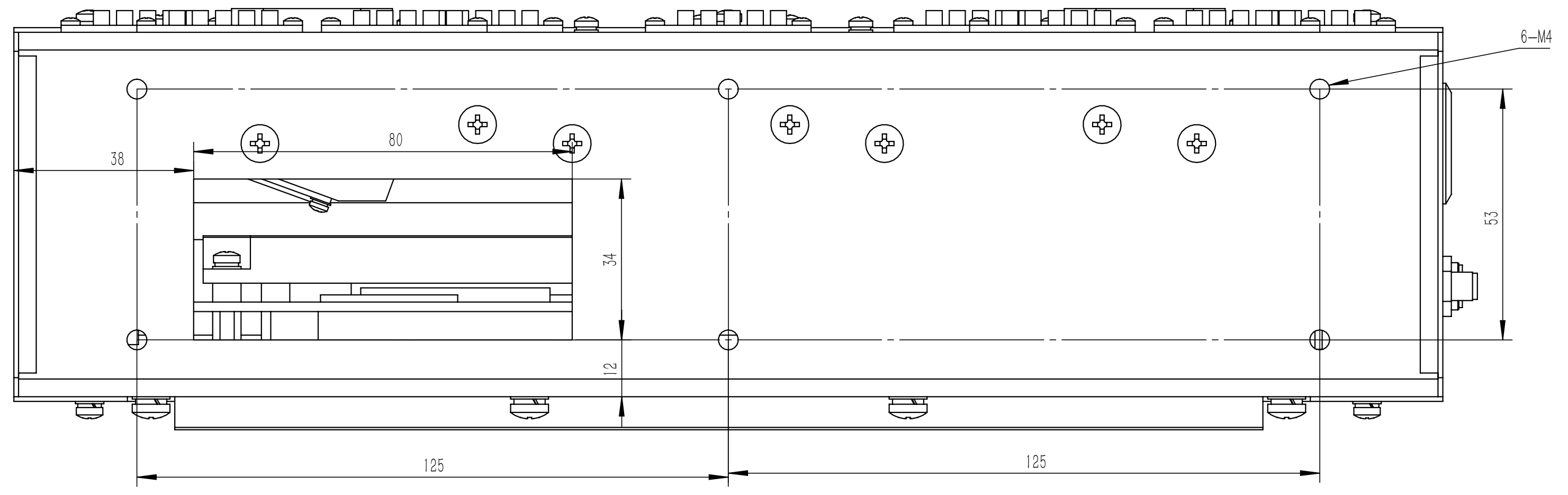
6—M4
80
38
34
12
53
125
125

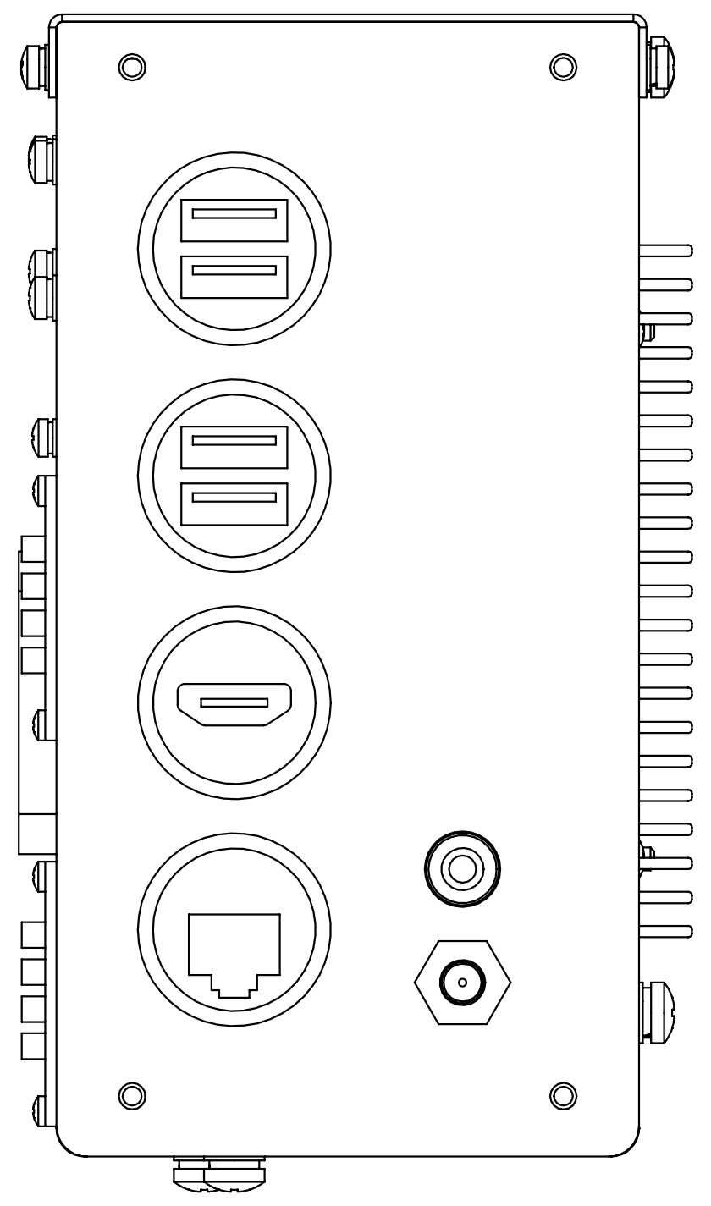

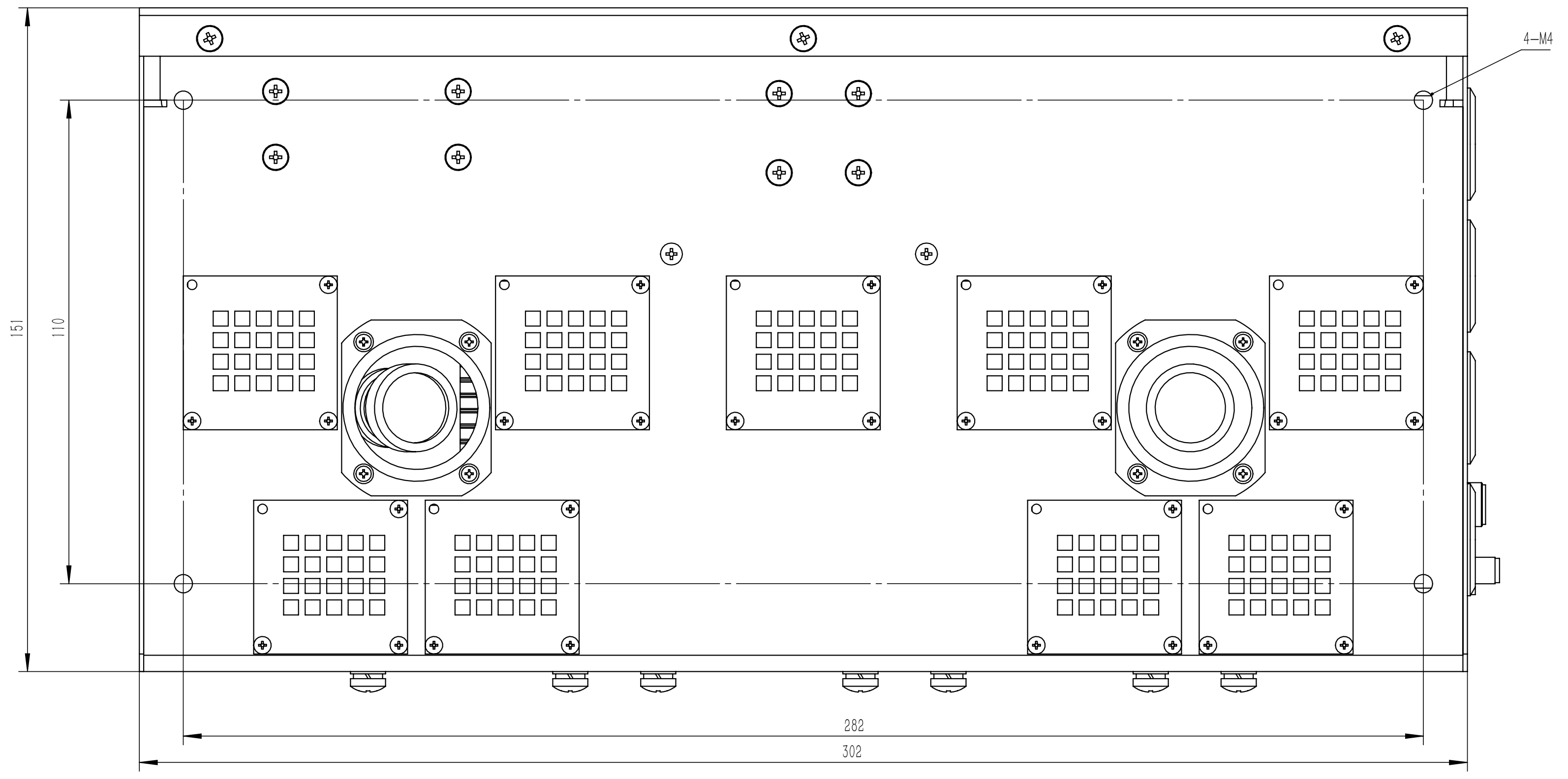
4—M4
151
110
282
302

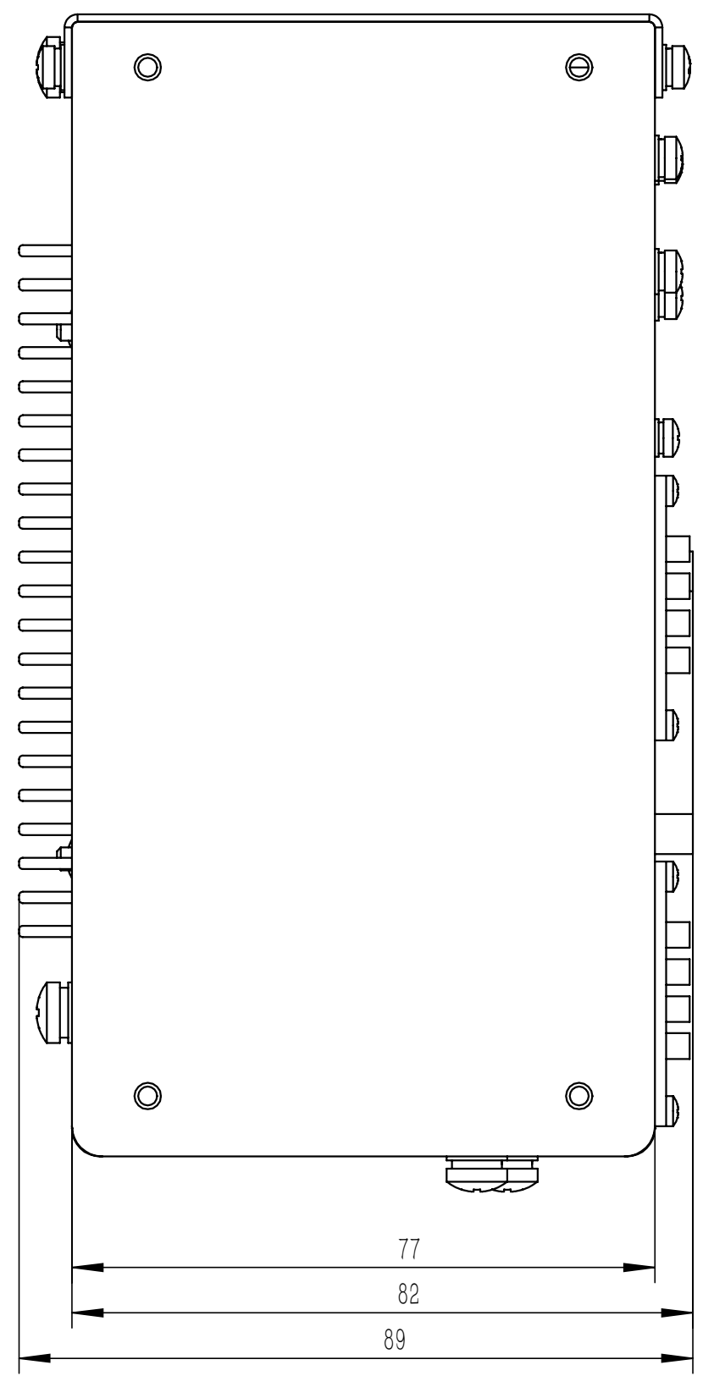

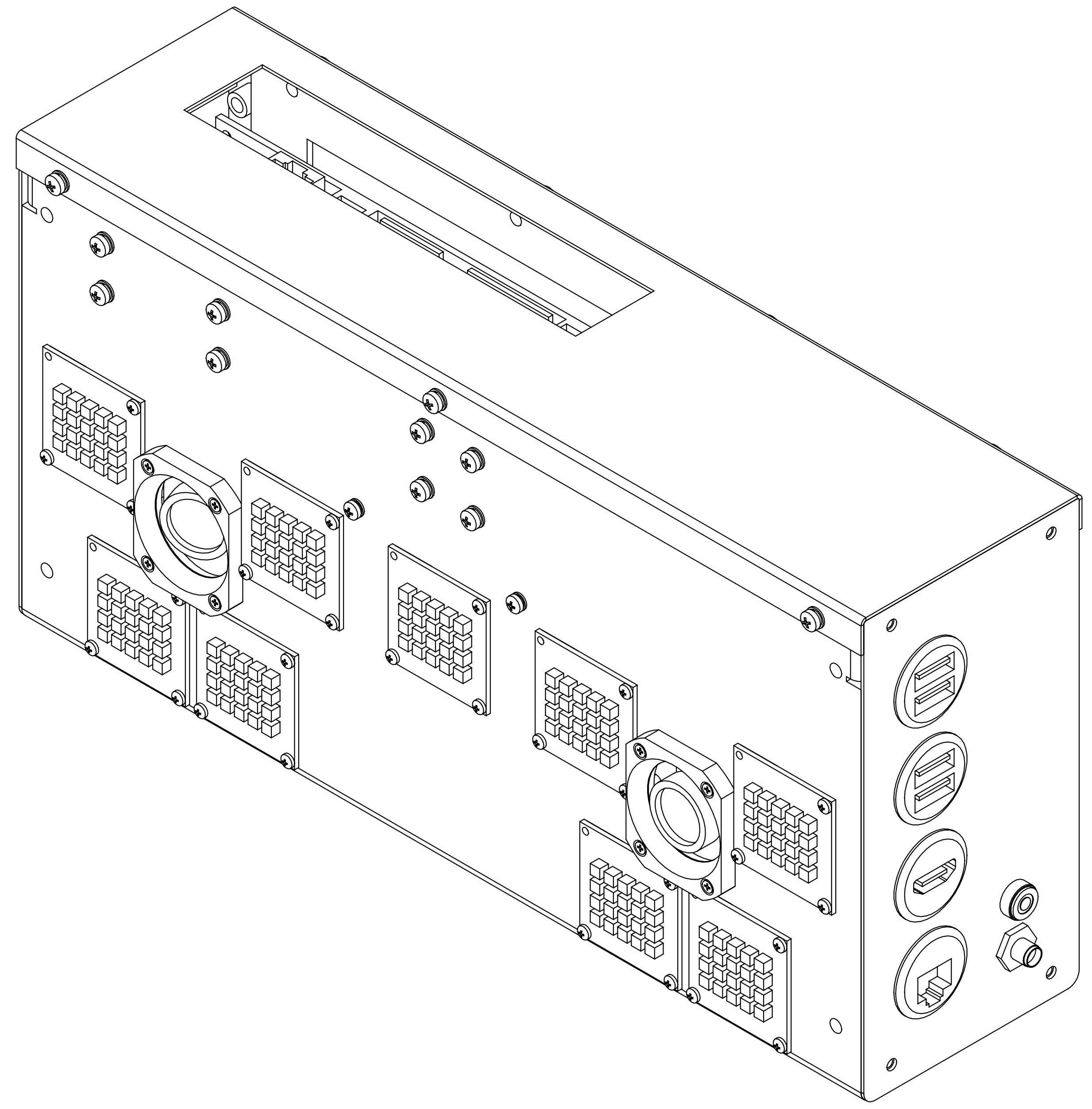

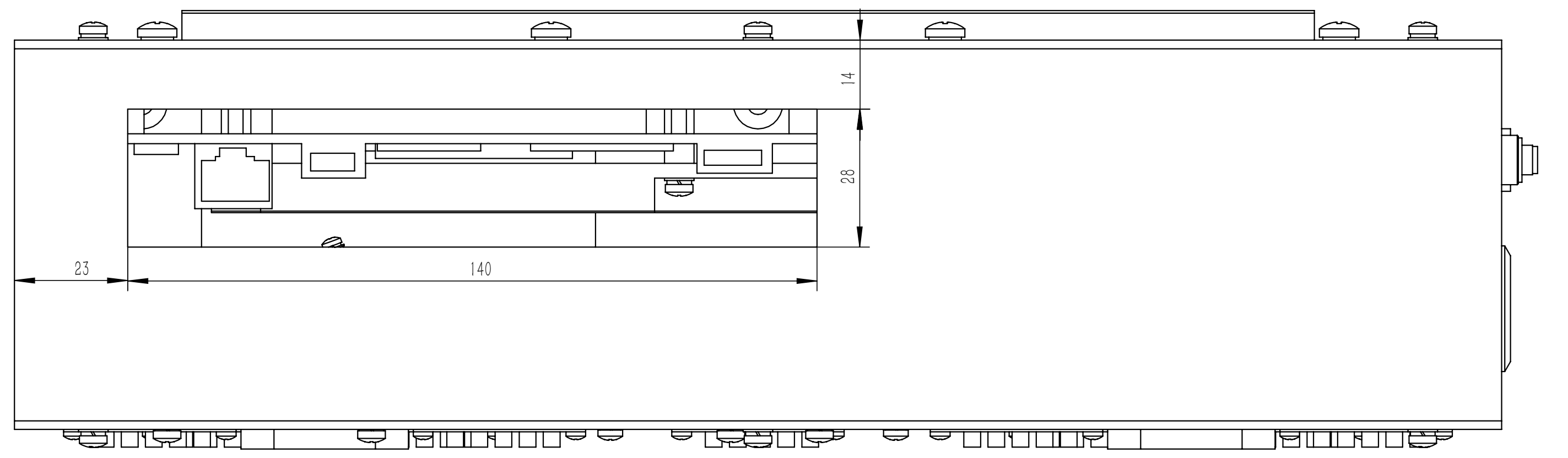

零件代号					
借(通)用件登记					
描　图					
描　校					
旧底图总号					
底图总号					
签　字					
日　期					

								上海嵌润信息科技有限公司
标记	处数	分区	更改文件号	签名	年 月 日	阶段标记	重量	比例
设计	盛平		标准化				1119	1:1
校核			工艺			E:\盛平1\张作帅项目\国内一体机\第二版一体机\SIA\20251110整理\		
主管设计			审核					
			批准			共1张 第1张	版本	替代

YTJ1.0一体机核心模块